DATENBLATT | *DEUTSCH*

Einer der kleinsten Sensoren mit Keramik-Messzelle und dennoch extrem robust. Das Gehäuse mit der Schutzklasse IP68 ist aus massivem Edelstahl und für den industriellen Dauereinsatz konstruiert.

2 Schaltausgänge und eine IO-Link Schnittstelle verleihen dem Sensor maximale Funktionalität und dem Anwender Flexibilität.

IO-Link CE UKCA

KORPUS & FLUID-ANSCHLUSS | ELEKTRO-ANSCHLUSS

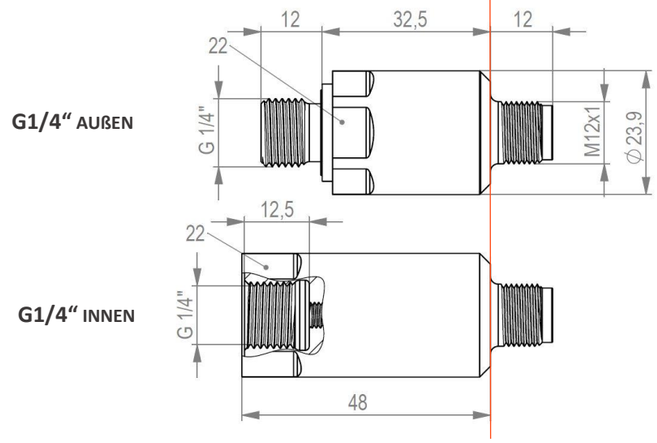

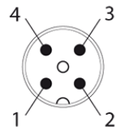

Pin	Belegung
1	Ub+
3	0 V
4	Out 1 / IO-Link
2	Out 2

Allgemeine Daten

Schutzart	IP65 / IP67 / IP68
Schutzklasse	III
Lebensdauer	100 Mio. Lastwechsel
Druckart	Relativdruck
Messzelle Typ	Keramik

Bestellnummernschlüssel

5 - 20 - X 1 4 X - XXX 0 XX

Fluidanschluss

G1/4“M *(Außen)*	1
G1/4“F *(Innen)*	5

Dichtungen

NBR *(=Standard)*	1
FKM	2
EPDM	3

*Druckbereich**

-1…5 bar	005
0…10 bar	010
0…16 bar	016
0…25 bar	025
0…40 bar	040
0…100 bar	100
0…250 bar	250
0…400 bar	400
0…600 bar	600

Firmware

Standard	00
Kundenspezifisch	>00

**weitere Druckbereiche auf Anfrage erhältlich*

Elektrische Daten

Elektrischer Anschluss	Steckverbinder M12x1, 4-polig
Betriebsspannung *[Ub]*	9…30 VDC
Eigenstromaufnahme	< 30 mA
Kurzschluss-/ Verpolungsschutz	ja / ja

Ausgänge

Ausgang 1 (Pin 4)	PNP/NPN/PP oder IO-Link
Ausgang 2 (Pin 2)	PNP/NPN/PP
Max. Ausgangsstrom	max. 200 mA je Ausgang
Spannung am Ausgang	*Ub* – 2,0V
Ansprechzeit	< 3 ms

Genauigkeit

Gesamtgenauigkeit (23°C)	± 0,5% FS (GP)
max. Temperaturfehler (-25…+80°C)	± 1,5% FS (<100bar); ± 2,5% (≥100bar)
Langzeitdrift	≤ 0,1% FS / a
Wiederholgenauigkeit	0,1% FS

Programmiermöglichkeiten

Ausgänge	Schalt-/Rückschaltpunkte; Hysterese-/Fenstermodus; Öffner/ Schließer; Ein-/Ausschaltverzögerung
Messwert	Einheiten; Dämpfung

Diagnose

Druckspitzen	Zähler, einstellbare Schwelle, Reset
Zähler	Schaltvorgänge; Lastwechsel; Betriebsstunden; Startvorgänge

Materialien (messstoffberührt)

Material Fluidanschluss / Gehäuse	Edelstahl 1.4404
Material Messzelle	Keramik Al_2O_3 96%
Material Dichtungen	siehe Bestellnummernschlüssel

Materialien (nicht messstoffberührt)

Material M12-Anschluss	Edelstahl 1.4301 / 1.4305

Mechanische Daten

Fluidanschluss	G1/4“M, G1/4“F
Schlüsselweite Druckanschluss	22
Gewicht	68g *(G1/4“M);* 103g *(G1/4“F)*

Druckbereiche

Messbereich [bar]	**5**	**10**	**16**	**25**	**40**	**100**	**250**	**400**	**600**
Überlastdruck** [bar]	10	20	40	40	100	150	375	500	750
Berstdruck** [bar]	20	35	60	60	140	300	500	650	900

***erhöhte Überlastfestigkeit auf Anfrage erhältlich*

Umgebungsbedingungen

Umgebungstemperatur	Betrieb: -25°…+80°C Medium: -25°…+100°C Lagerung: -30°…+85°C
Zu messendes Fluid	Medien der Fluidgruppe 2
EMV / Störfestigkeit	EN61000-6-2
EMV / Störaussendung	EN61000-6-4
Schwingungsfestigkeit	DIN EN 60068-2-6: 20G, 10-2000 Hz, XYZ
Schockfestigkeit	DIN EN 60068-2-27: 50G, 11ms, XYZ

MP-Sensor GmbH · Albstraße 13 · 73765 Neuhausen · Tel. +49 (0)7158 9878490 · info@mp-sensor.de · www.mp-sensor.com
· Irrtümer und Änderungen vorbehalten